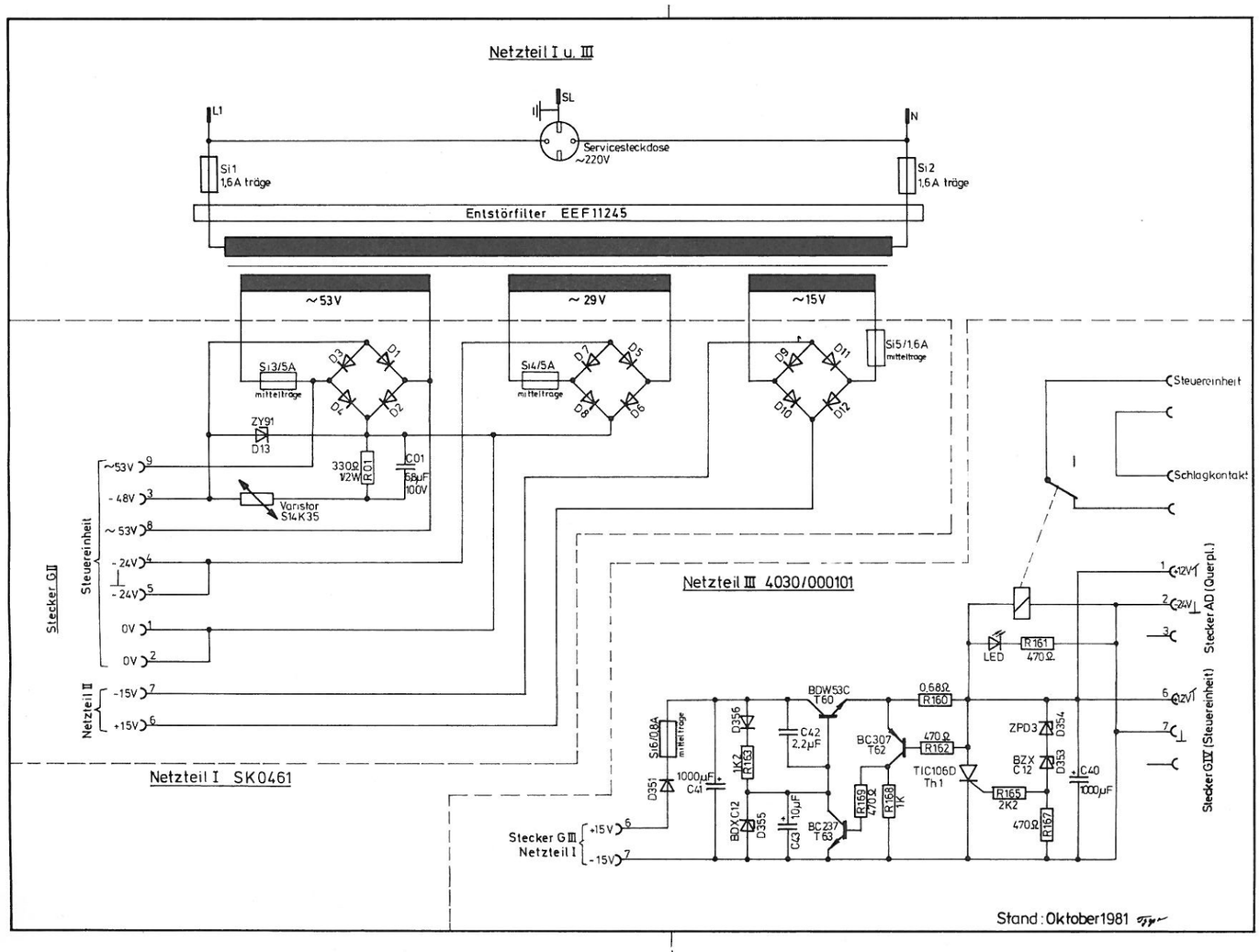
Netzteil I u. III
L1
N
SL
Servicesteckdose ~220V
Si1 1,6A träge
Si2 1,6A träge
Entstörfilter EEF11245
~53V
~29V
~15V
Si3/5A mittelträge
Si4/5A mittelträge
Si5/1,6A mittelträge
ZY91 D13
330Ω 1/2W R01
C01 68µF 100V
Varistor S14K35
Steuereinheit
Stecker GII
~53V
-48V
~53V
-24V
-24V
0V
0V
Netzteil II
-15V
+15V
Netzteil III 4030/000101
Netzteil I SK0461
Steuereinheit
Schlagkontakt
LED
R161 470Ω
BDW53C T60
0,68Ω R160
470Ω R162
BC307 T62
TIC106D Th1
R165 2K2
470Ω R167
ZPD3 D354
BZX C12 D353
C40 1000µF
Stecker AD (Querpl.)
Stecker GIII (Steuereinheit)
Si6/0,8A mittelträge
D351
1000µF C41
D356
1K2 R163
C42 2,2µF
BDXC12
D355
C43 10µF
BC237 T63
R169 470Ω
R168 1K
Stecker GIII Netzteil I
+15V
-15V
Stand: Oktober 1981

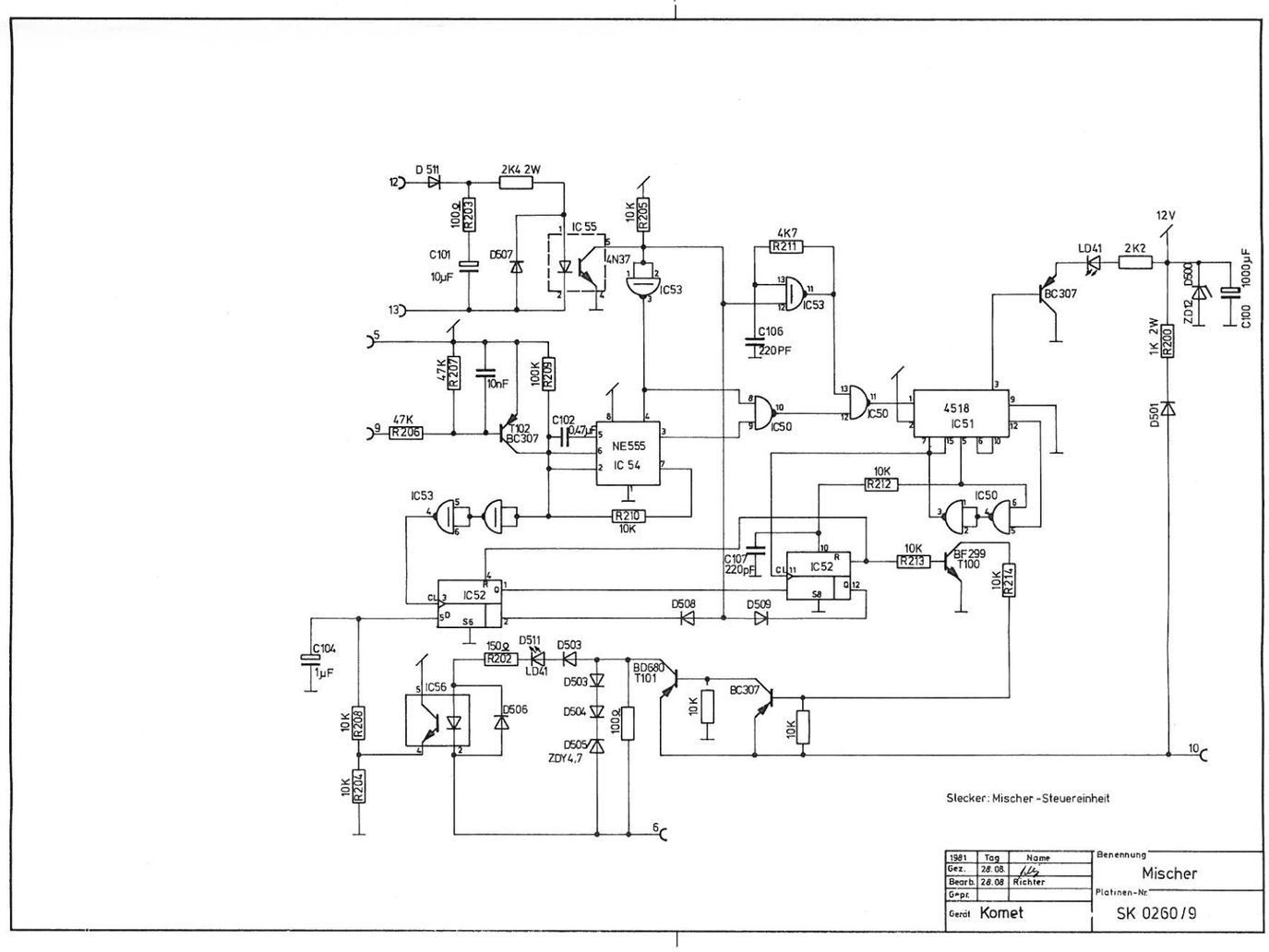
D 511
2K4 2W
100Ω R203
C101 10µF
D507
IC 55
4N37
10K R205
IC53
4K7 R211
C106 220PF
12V
LD41
2K2
BC307
D500
ZD12
C100 1000µF
1K 2W R200
D501
47K R207
10nF
100K R209
47K R206
T102 BC307
C102 0,47µF
NE555 IC 54
IC50
4518 IC51
10K R212
R210 10K
C107 220pF
IC52
10K R213
BF299 T100
10K R214
D508
D509
C104 1µF
150Ω R202
D511
D503
LD41
D504
D505 ZDY4,7
100Ω
BD680 T101
10K
BC307
10K
IC56
D506
10K R208
10K R204
Stecker: Mischer-Steuereinheit
1981 Tag Name
Gez. 28.08.
Bearb. 28.08. Richter
Gepr.
Gerät Komet
Benennung Mischer
Platinen-Nr. SK 0260/9