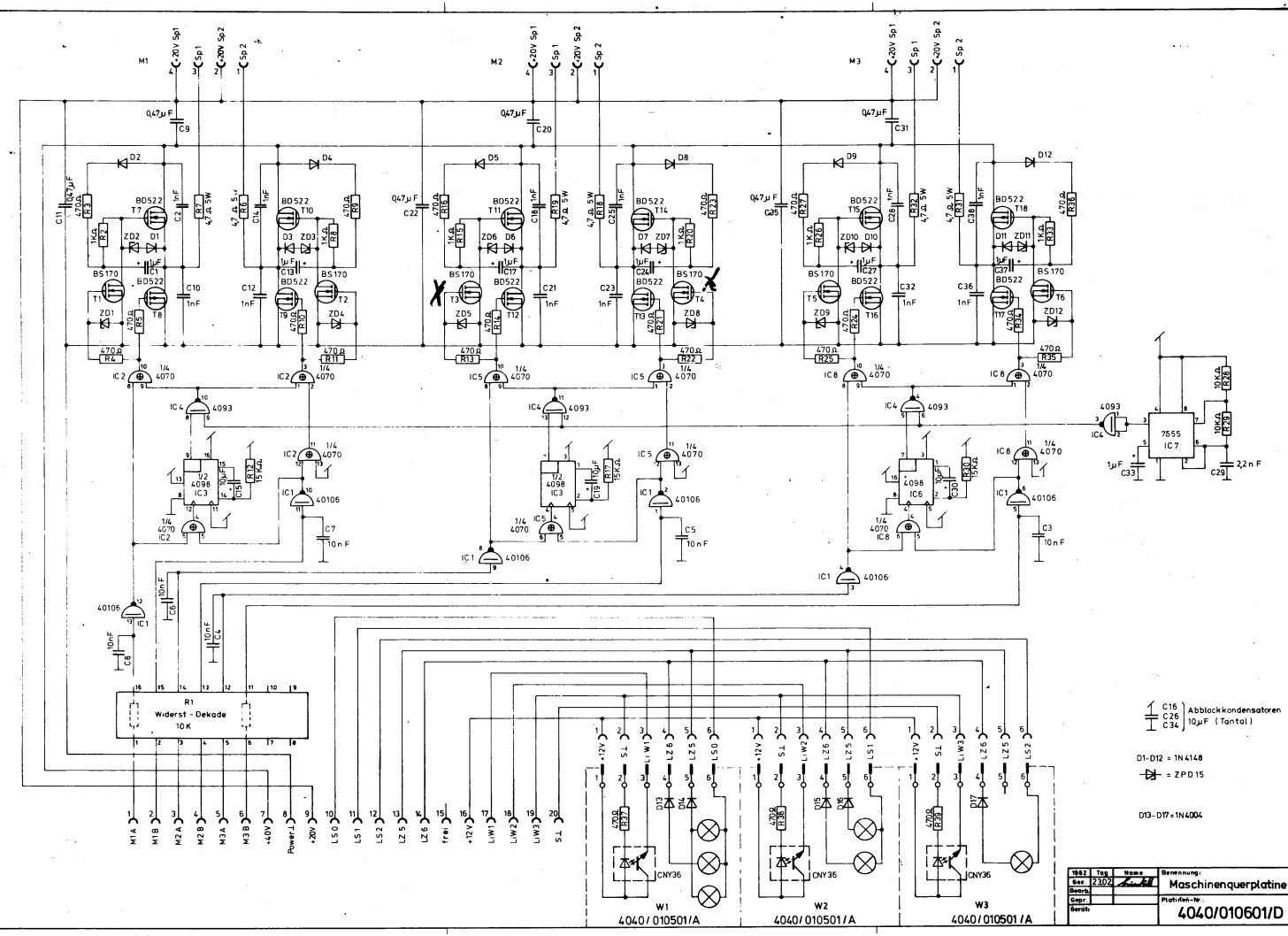
M1
M2
M3
+20V Sp1
Sp1
Sp2
+20V Sp2
0,47µF C9
0,47µF C20
0,47µF C31
BD522
BS170
ZD1
ZD2
ZD3
ZD4
ZD5
ZD6
ZD7
ZD8
ZD9
ZD10
ZD11
ZD12
1/4 4070
4093
40106
1/2 4098
7555 IC7
R1
Widerst - Dekade
10 K
M1A
M1B
M2A
M2B
M3A
M3B
+40V
Power-L
+20V
LS0
LS1
LS2
LZ5
LZ6
frei
+12V
LW1
LW2
LW3
S1
CNY36
W1
4040/010501/A
W2
4040/010501/A
W3
4040/010501/A
C16
C26
C34
Abblockkondensatoren
10µF (Tantal)
D1-D12 = 1N4148
= ZPD15
D13-D17 = 1N4004
1982
Tag
Name
Benennung:
Maschinenquerplatine
Ser.
23.02.
Bearb.
Gepr.
Gerät:
Platinen-Nr.
4040/010601/D